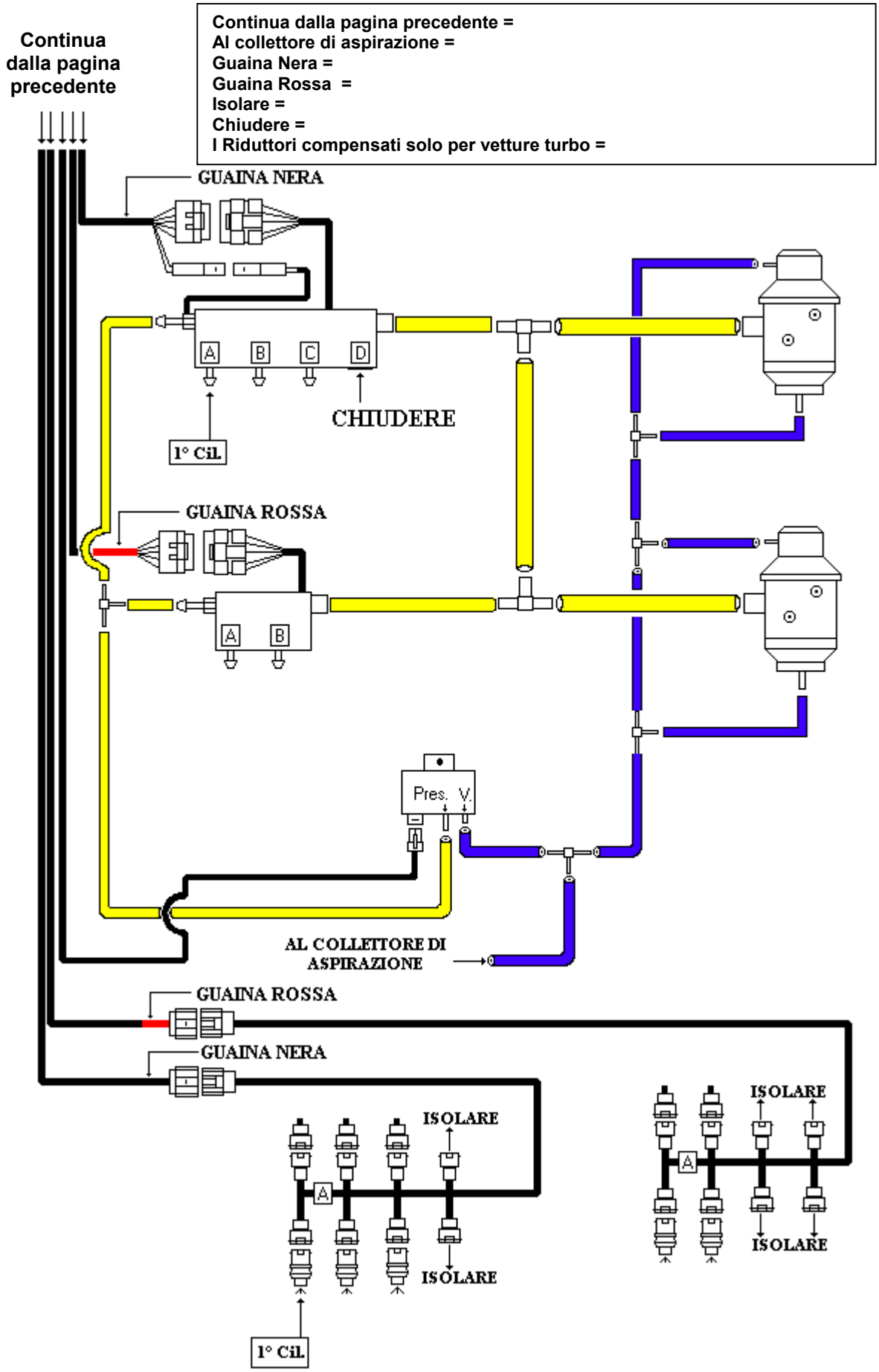SCHEMA PER VETTURE 5 CILINDRI ASPIRATE DA 120 A 150 kW O SOVRALIMENTATE DA 130 A 160 kW CNG